BILLY Fönstermarkis

Monteringsguide för standardmodell

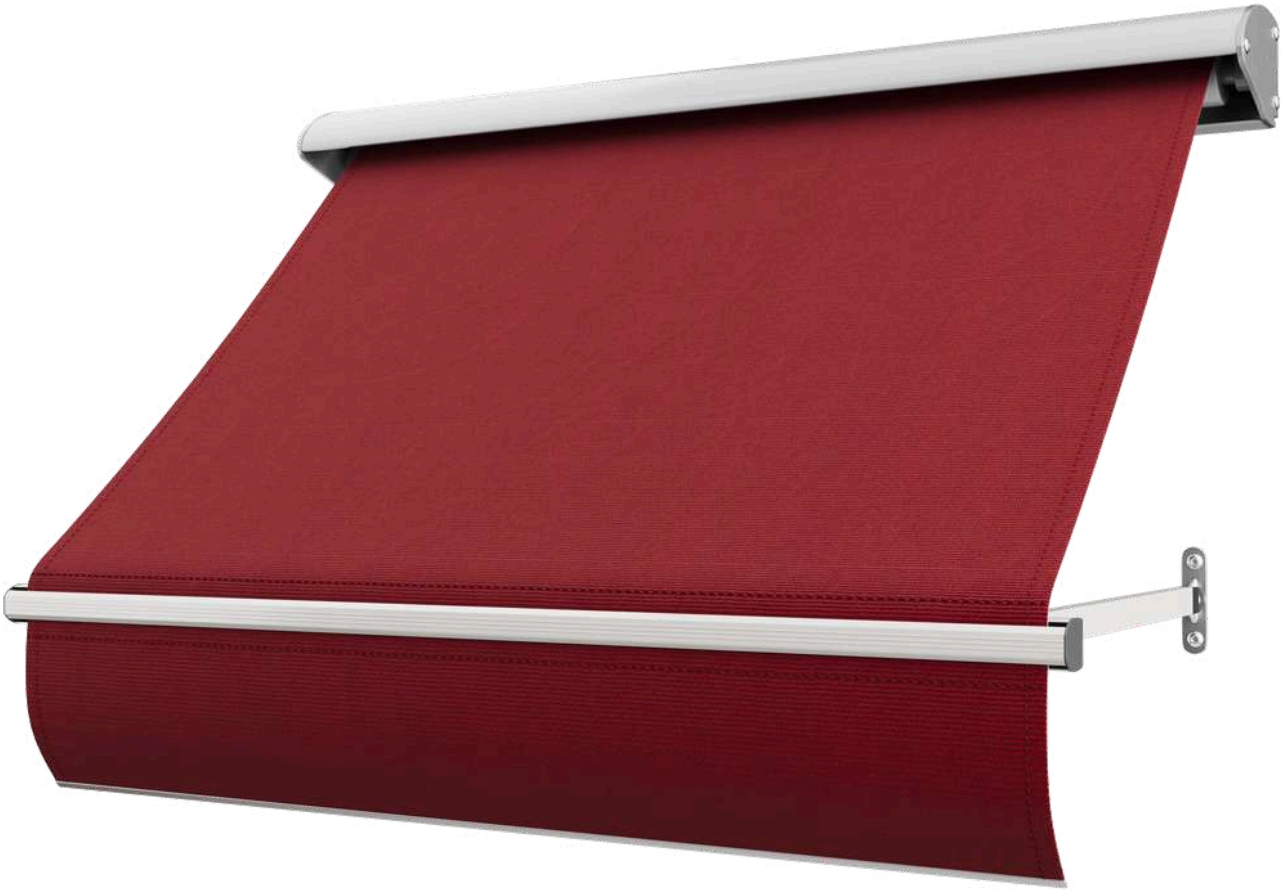

Billy

Monteringsguide för BILLY Fönstermarkis – standardmodell

BILLY Fönstermarkis specialutförande: Svart lack, bredd över 340 cm eller solcellsdriven. Öppna monteringsguiden här.

Del 1: Montera BILLY Fönstermarkis ..... Sida 4
Del 2: Förbered manövreringen ..... Sida 13

- Montera utvändig manövrering med band ..... Sida 17
- Del 2c: Koppla fjärrkontroll ..... Sida 25

Valfritt: Koppla sol- och vindsensor ..... Sida 28

Billy

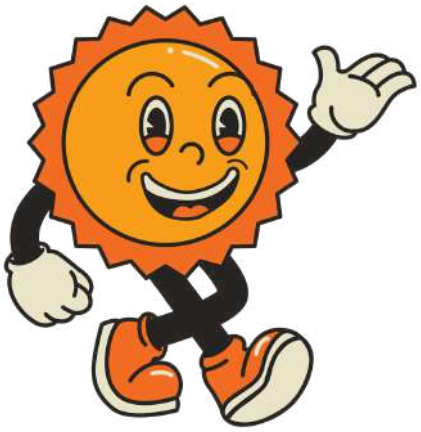

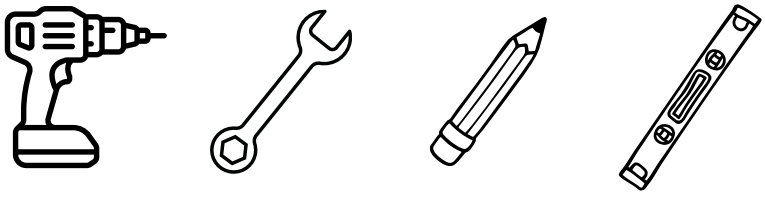

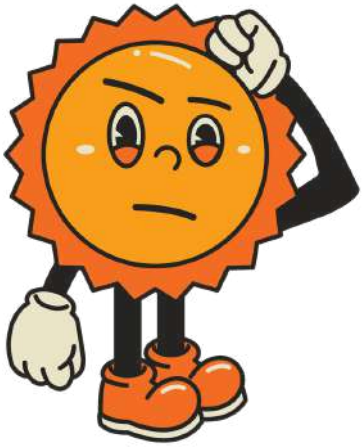

kundservice@billymarkiser.se

Steg 1: Montera markisen

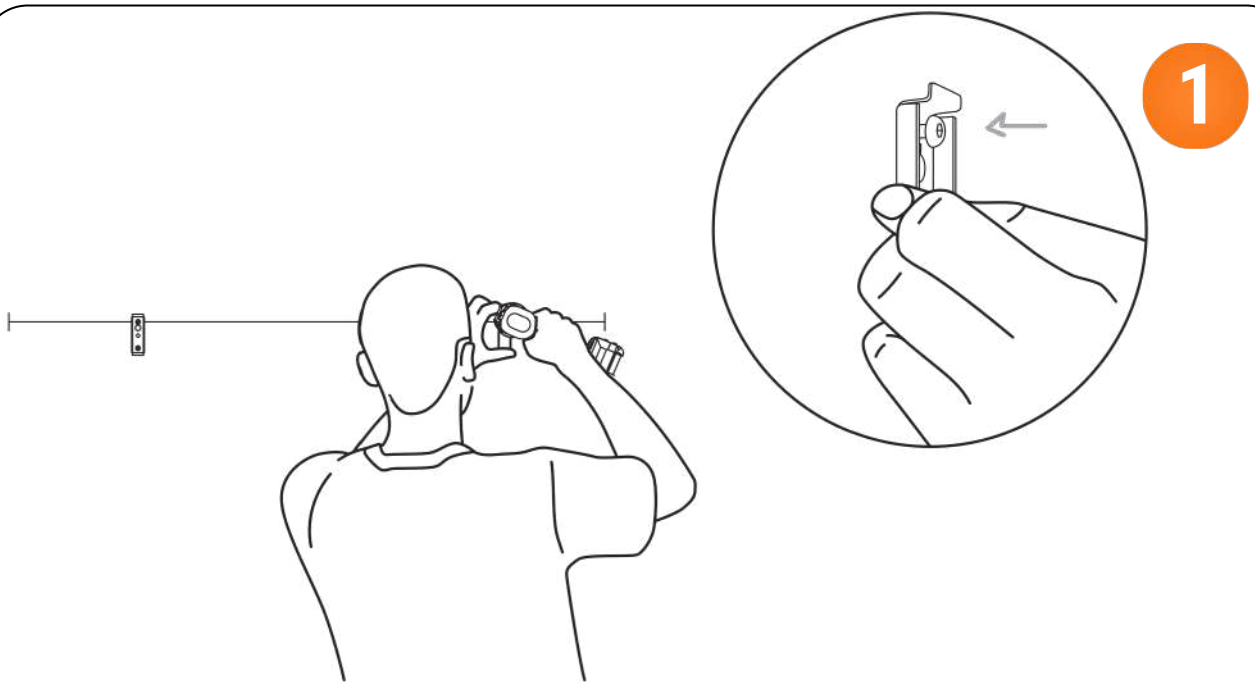

Markera var fästena ska skruvas fast på väggen. Skruva fast. Fästena monteras 10 cm in från varje sida av markisen.

2

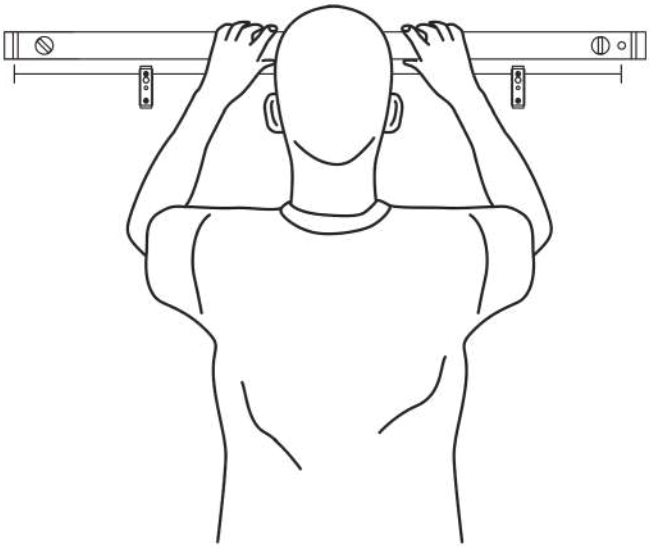

Kontrollera att fästena sitter i våg.

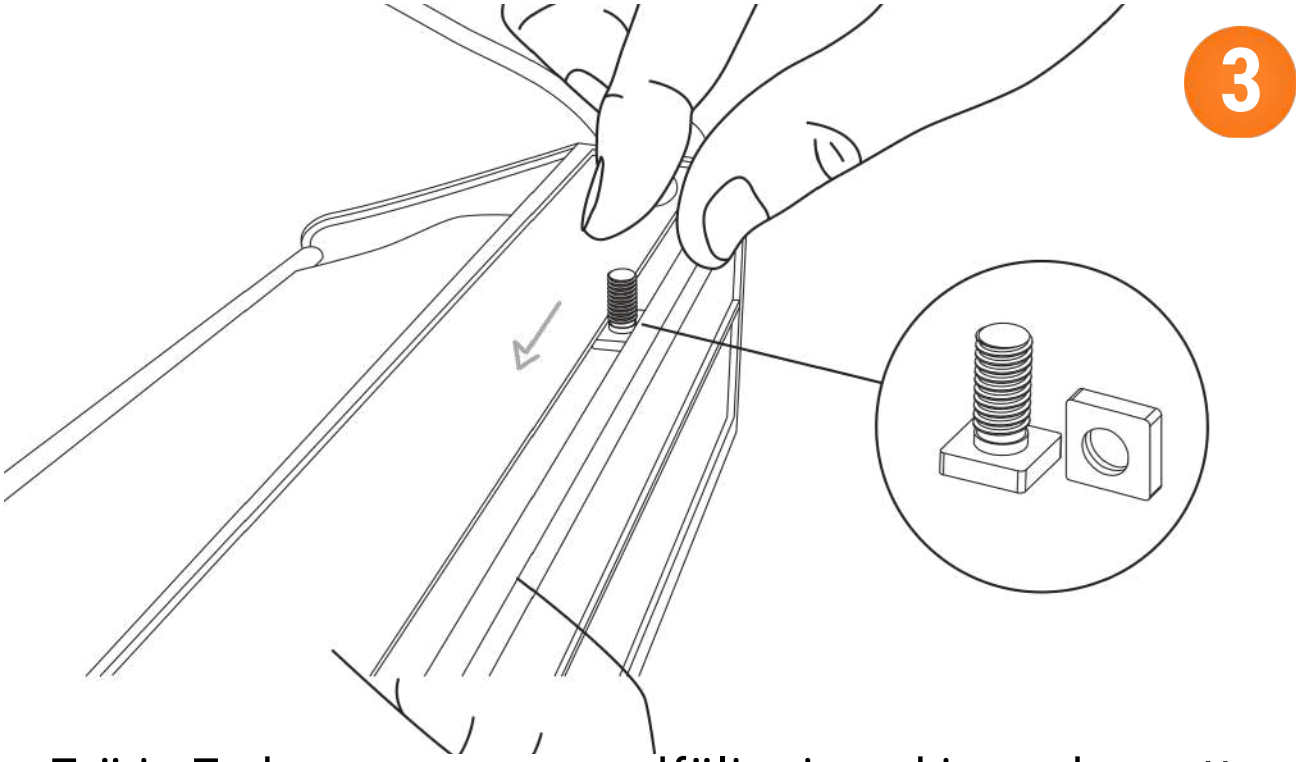

Trä in T-skruvarna som medföljer i markisens kassett.

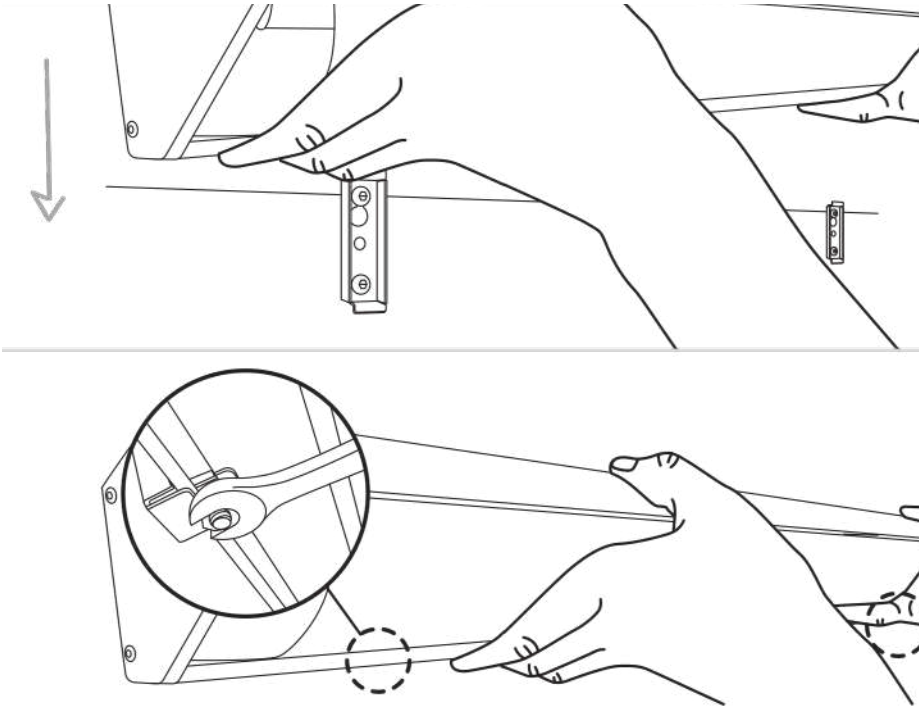

4

Lyft markisen och trä på den på fästena. Trä på muttrar på T-skruvarna och skruva åt.

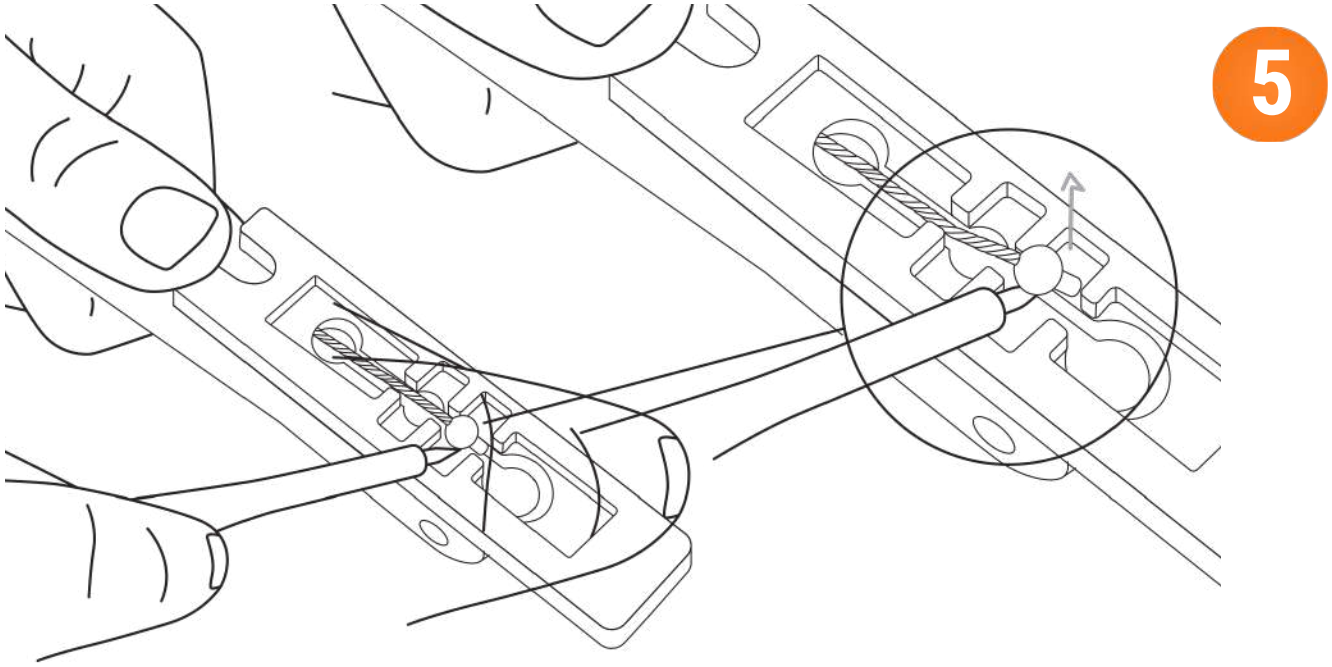

Lossa fjädern från armarna.

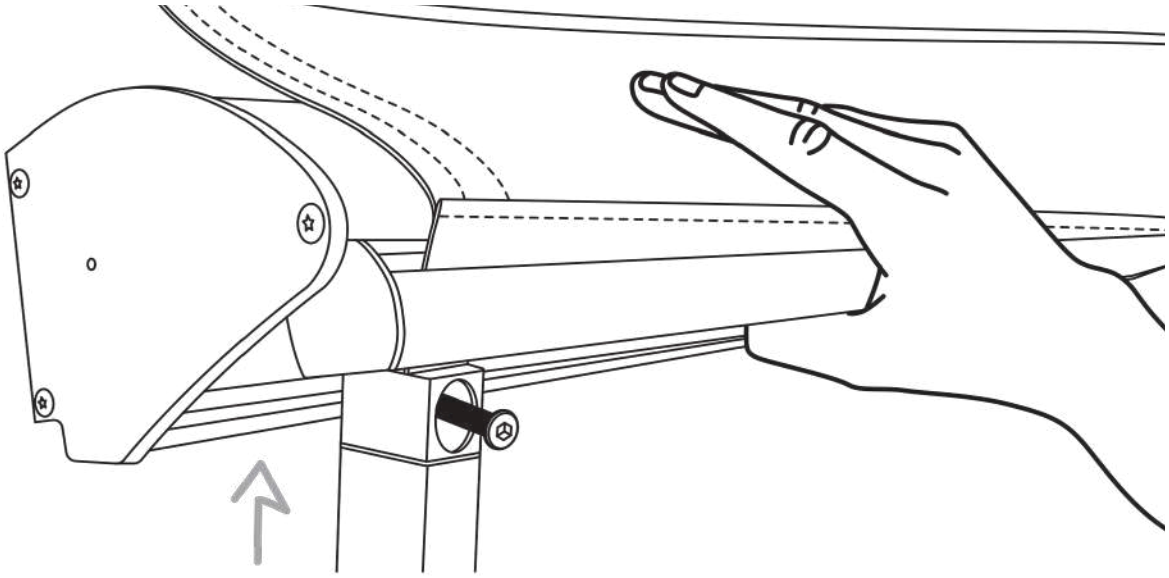

6

Fäst armarna tillfälligt på markisen för att hitta rätt monteringshöjd för armfästena.

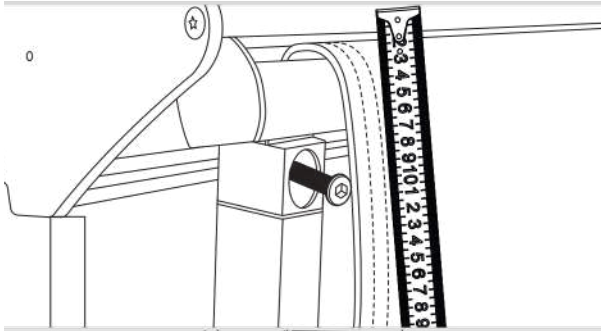

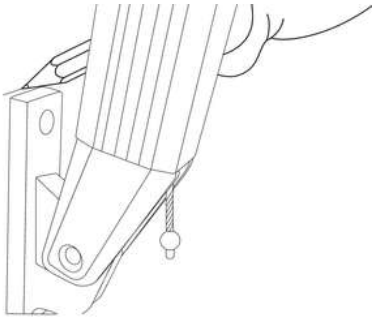

7

Hitta rätt höjd för armfästet genom att mäta armens längd minus 10 cm rakt ner från markisens frontprofil.

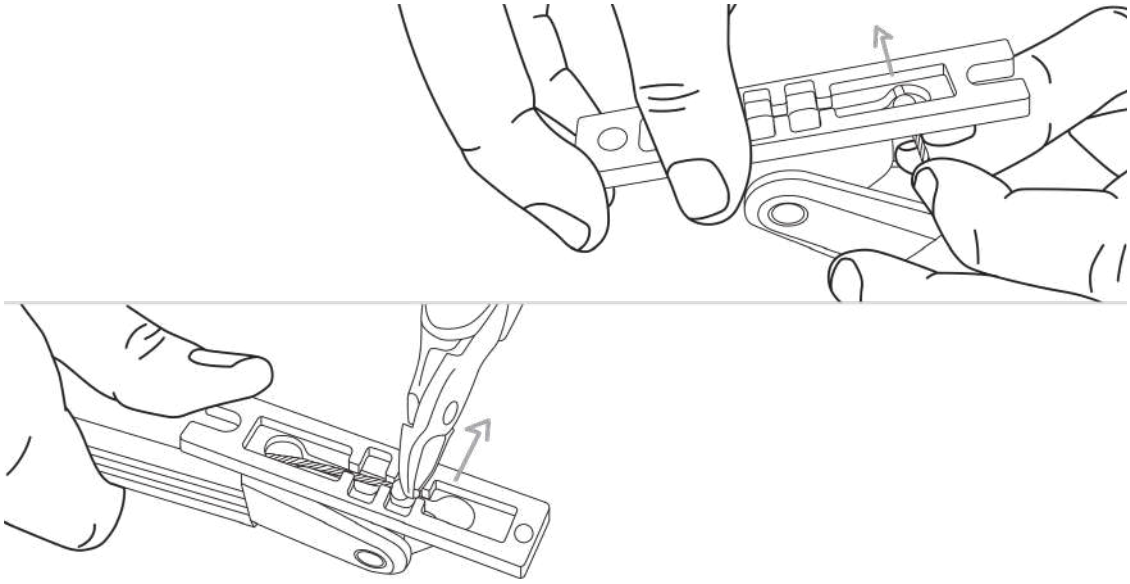

8

Sätt tillbaka fjädern där den satt med hjälp av en tång.

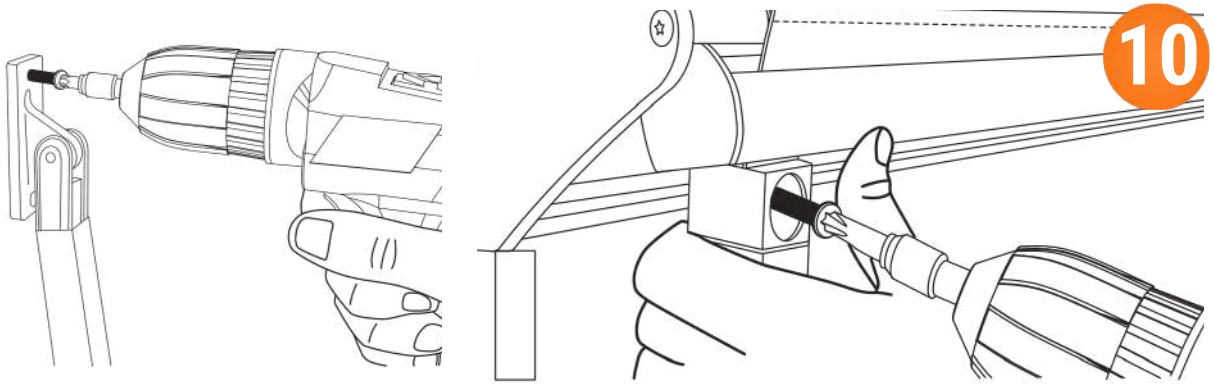

Montera armarna på fasaden och därefter på markisens frontprofil, så är markisen färdigmonterad.

Steg 2: Utvändig manövrering med band

Notera: För utvändig manövrering, fortsätt på denna sida. För invändig manövrering, gå till sida 17. För motor och fjärrkontroll, gå till sida 25.

1

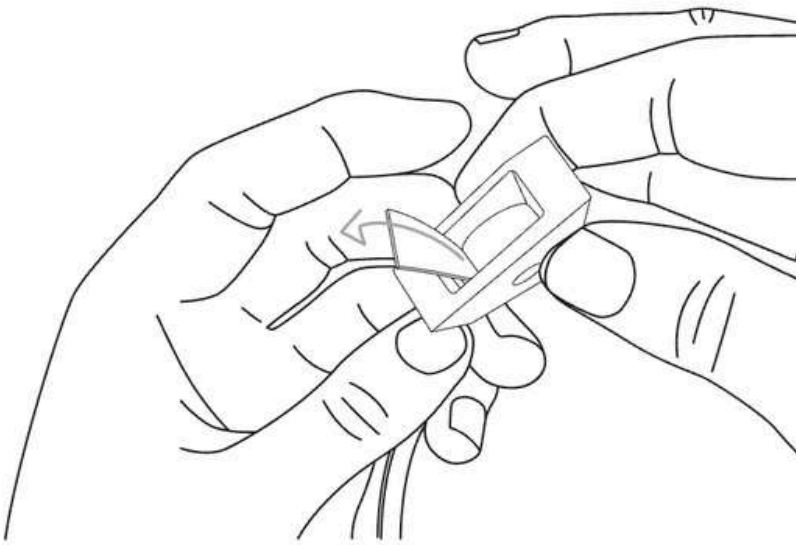

Dra linan genom linlåset.

2

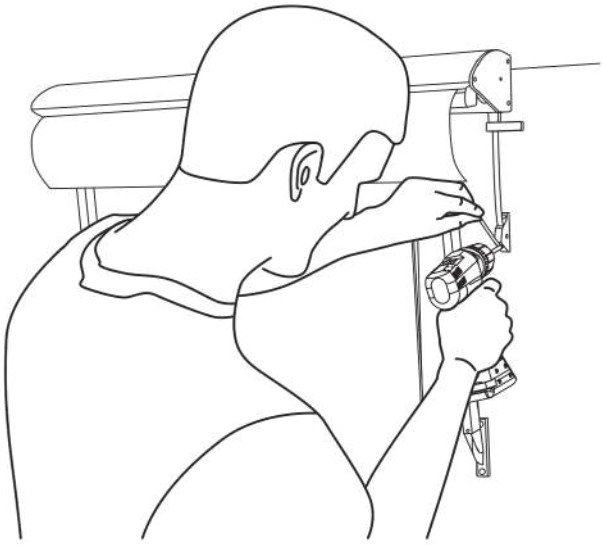

Skruva fast linlåset i väggen 30 cm under markisen – eller där du själv önskar.

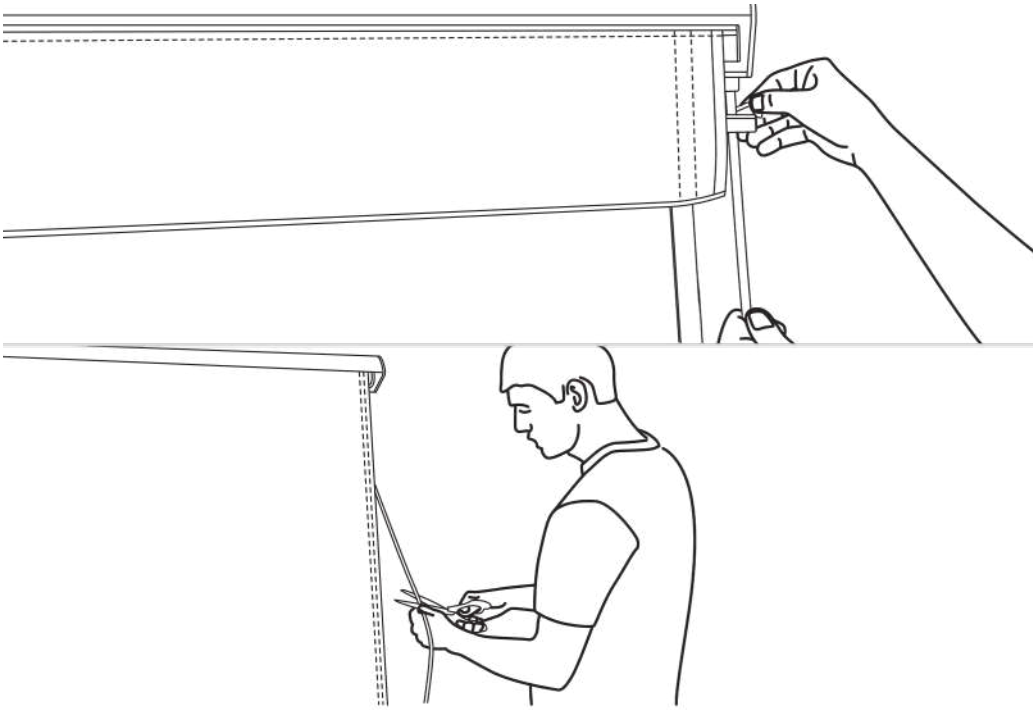

3

Kör ut markisen och klipp av snöret vid önskad längd.

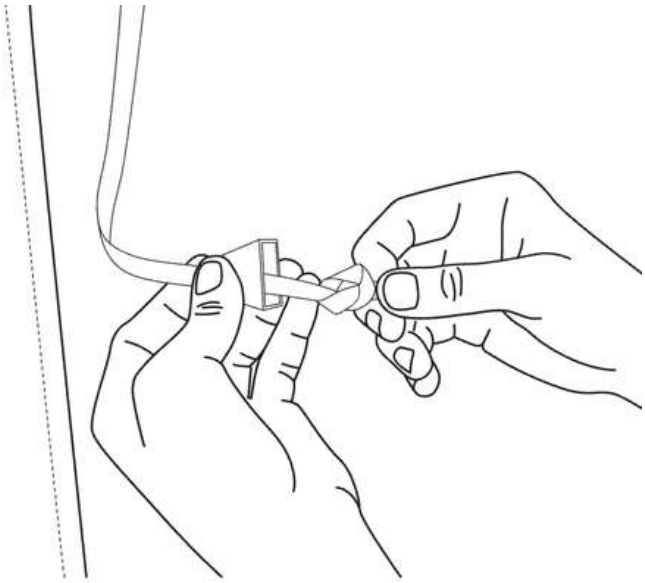

4

Trä på knoppen och slå en knut, så är du färdig!

Steg 2: Invändig manövrering med band

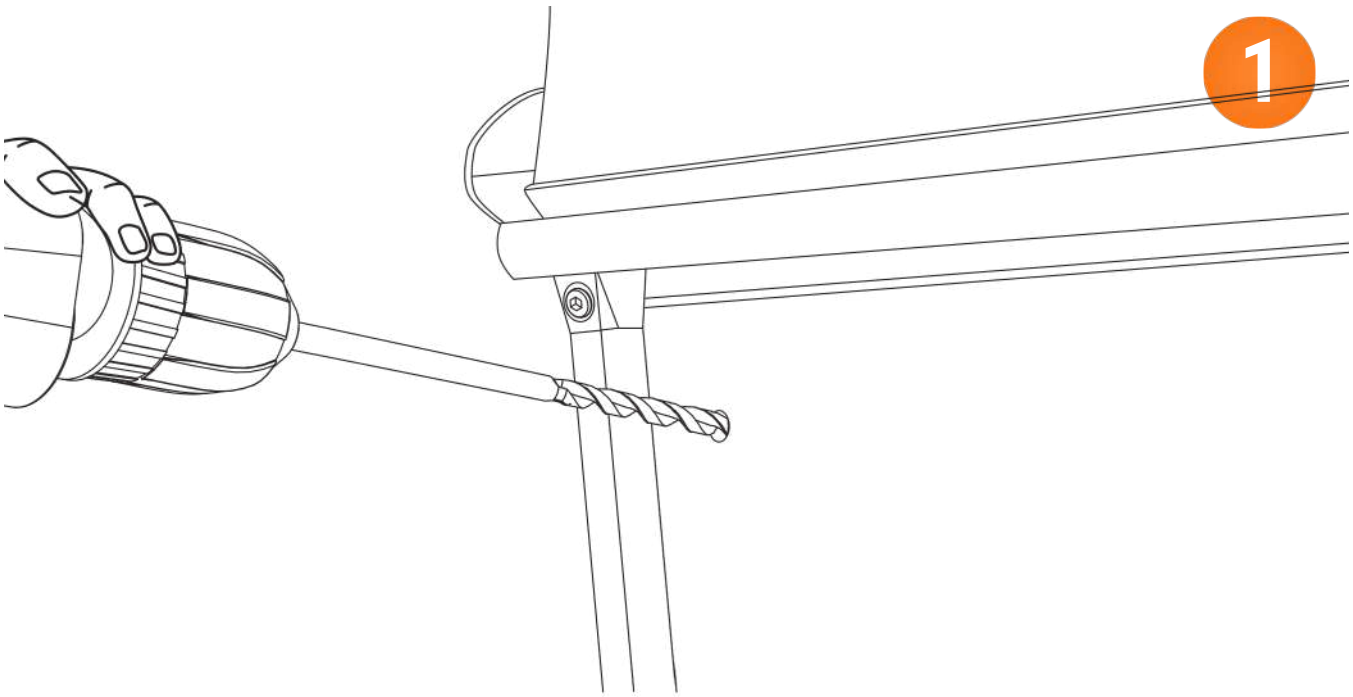

Borra ett hål i väggen 30 cm under markisens konsol. Hålet ska vara tillräckligt stort för att trä igenom bandet.

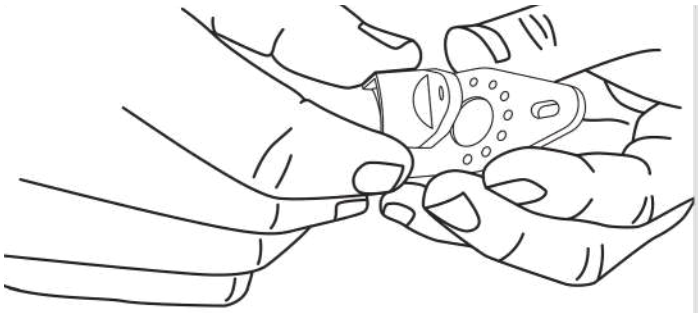

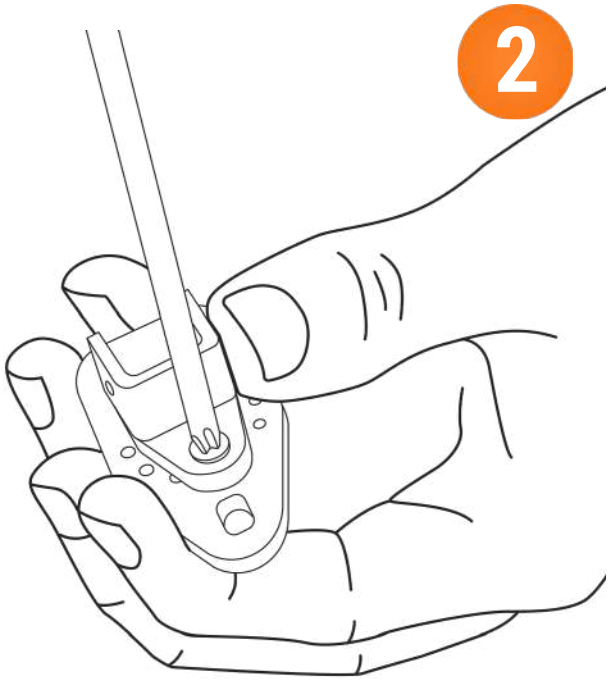

Skruva fast beslaget på fästplattan.

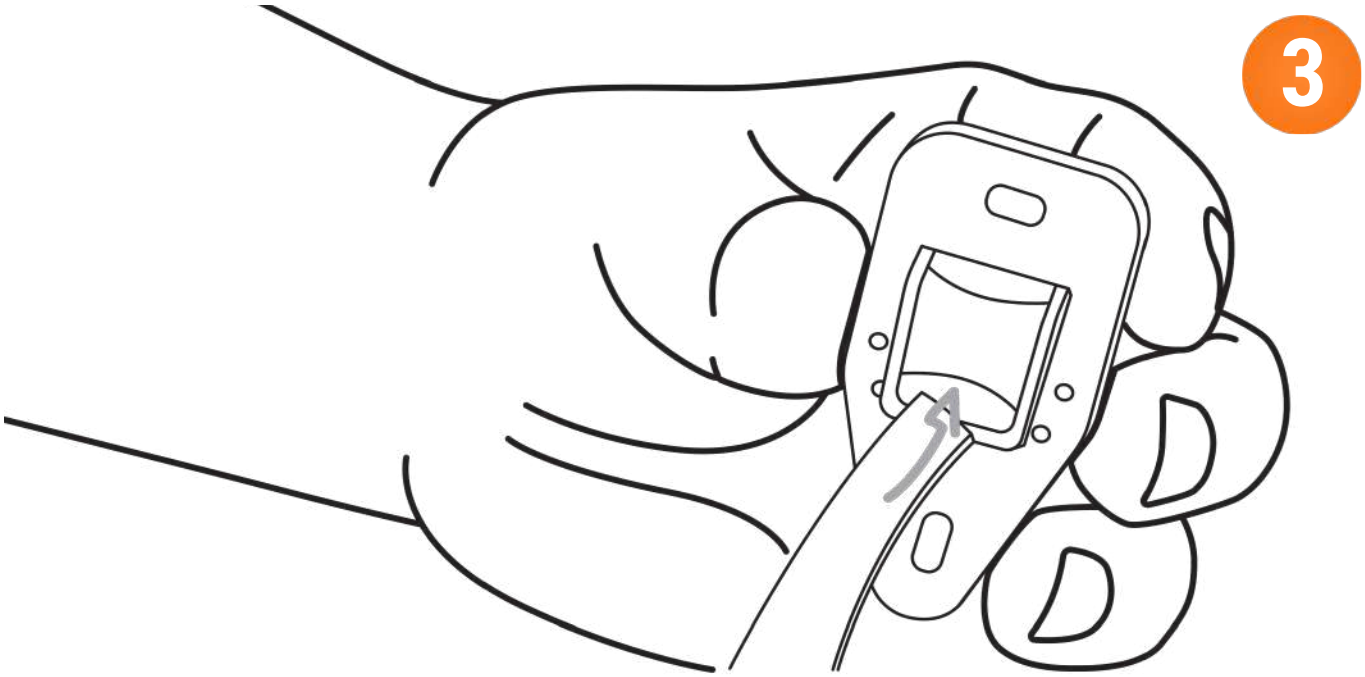

Dra ner markisen och trä bandet genom fästplattan.

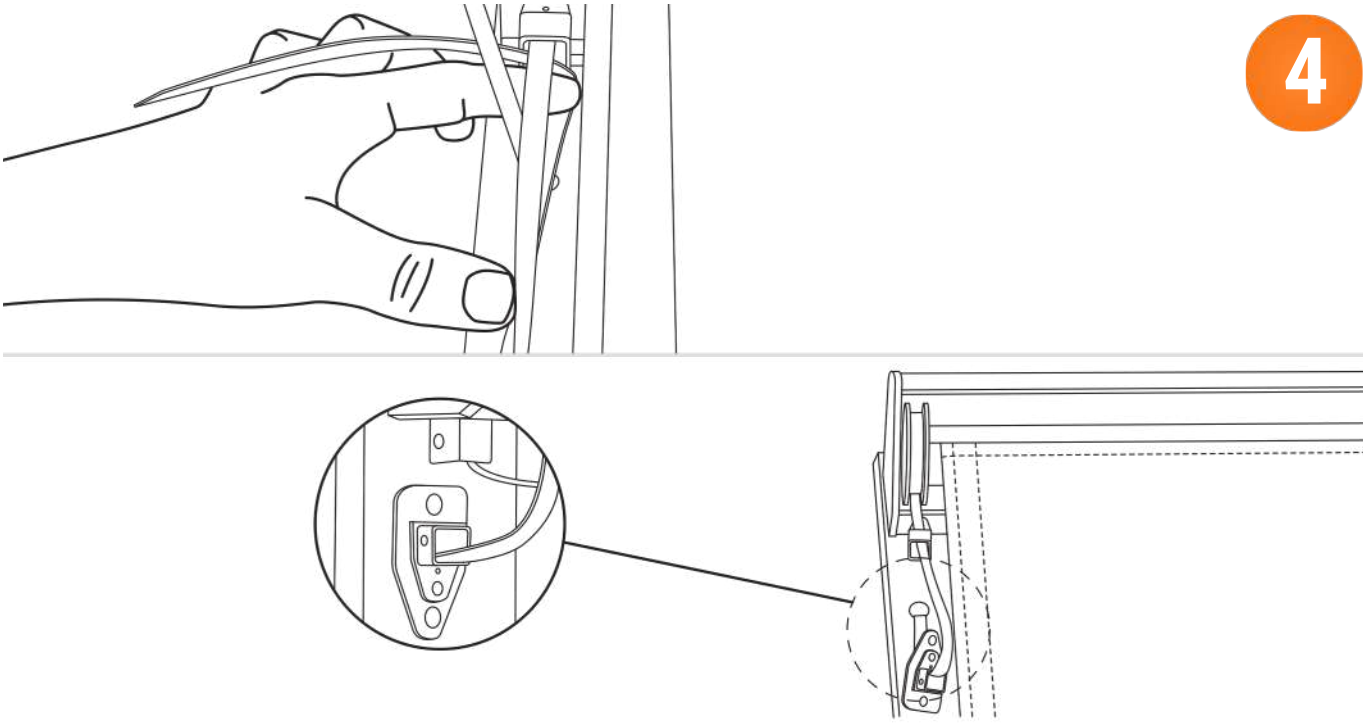

Trä linan genom hålet – du kan trycka igenom den med en lång skruvmejsel.

5

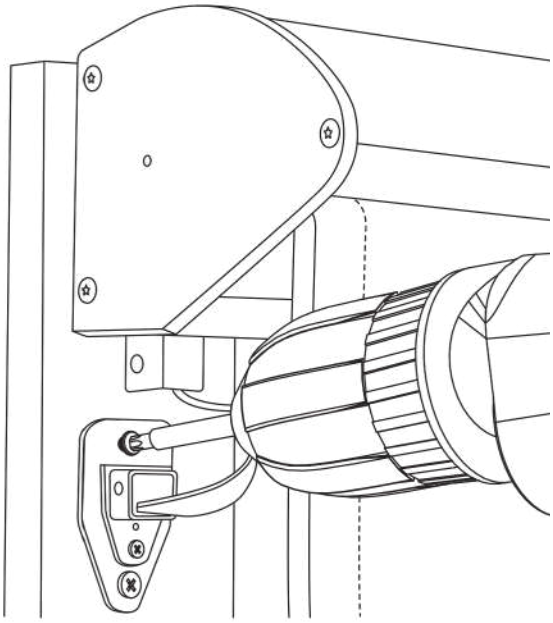

Skruva sedan fast fästplattan.

6

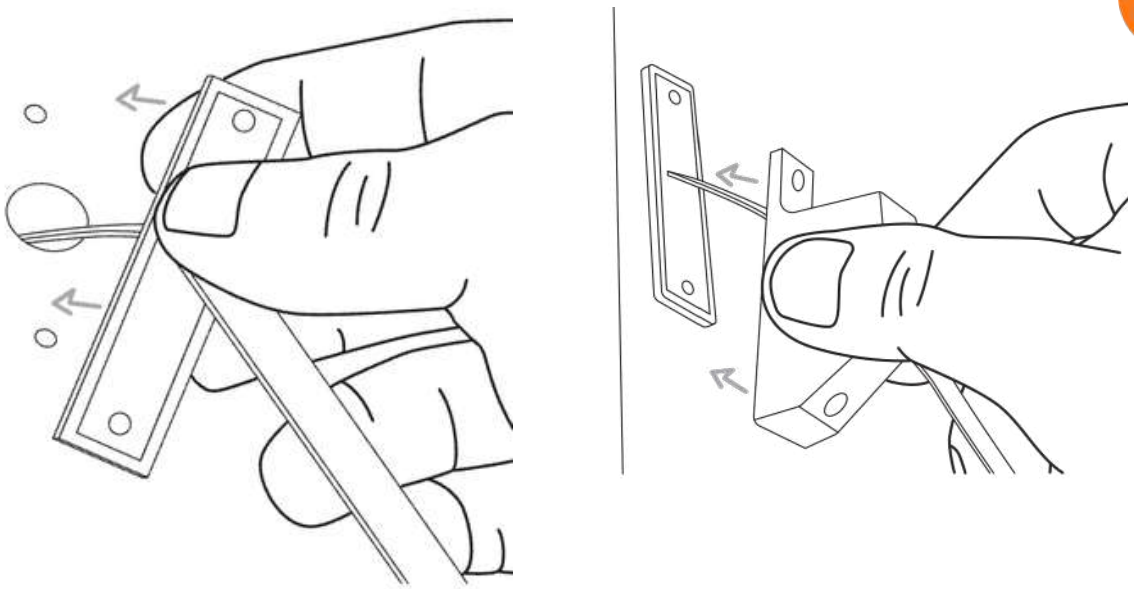

Gå till husets insida. Dra linan genom den rektangulära plastbrickan. Upprepa med ett linlås.

7

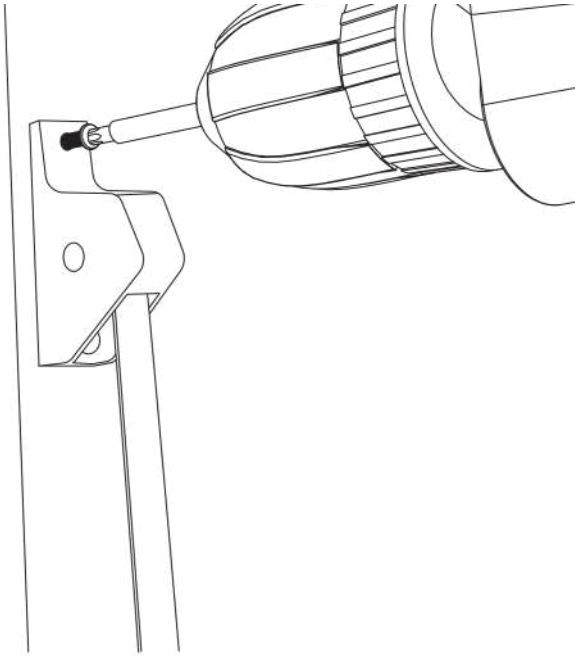

Skruva sedan fast.

8

Trä på en linknopp, slå en knut. Testkör. **Färdig!**

Valfritt: Anslut fjärrkontroll

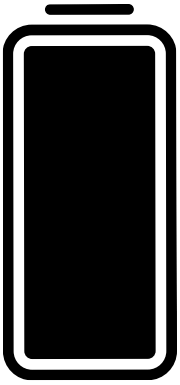

1

Sätt i batteriet i fjärrkontrollen.

2

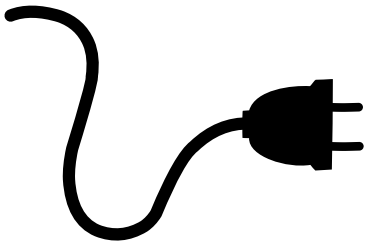

Anslut markismotorn till ström.

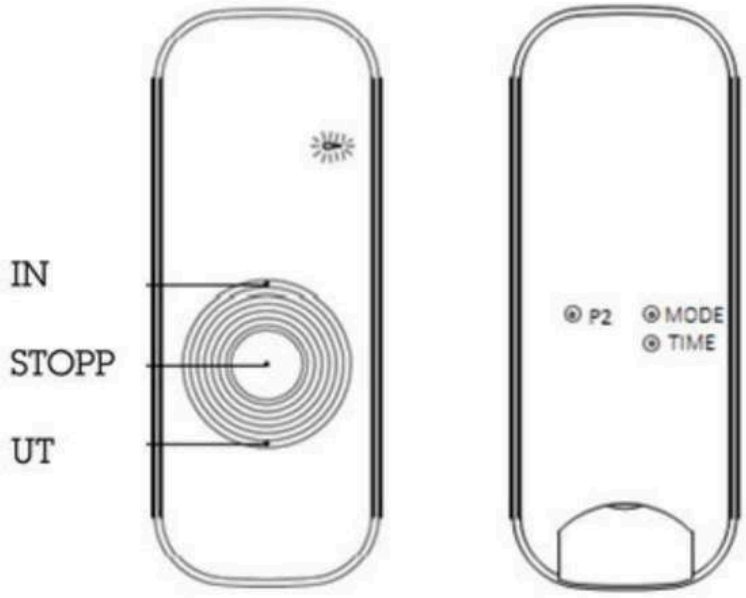

Parkoppla inom 10 sekunder efter att strömmen slagits på. Motorn piper för att bekräfta att programmeringen är klar.

Motor på vänster sida: *Tryck på P2-knappen 2 gånger, tryck därefter på INN-knappen 1 gång.*

Motor på höger sida: *Tryck på P2-knappen 2 gånger, tryck därefter på UT-knappen 1 gång.*

Flerkanalsfjärrkontroll? Upprepa stegen för varje markis och välj en ny kanal per enhet.

Valfritt: Anslut sol och vindsensor

1

Förbered sensorn:
Ladda upp den genom att placera den i direkt solljus eller dagsljus i minst 30 minuter innan programmering. Kontrollera att motorn är ansluten till ström (230V) och ställ fjärrkontrollen i manuellt läge.

2

Parkoppla sensor och fjärrkontroll:
Tryck på P2-knappen (programmeringsknappen) på baksidan av fjärrkontrollen 2 gånger. Tryck sedan på P2-knappen på själva sol- och vindvakten 1 gång.

Detta måste göras inom 6 sekunder. Motorn piper flera gånger när parkopplingen är klar.

3

Kontrollera riktningen

Kör ut markisen ca 0,5 meter och tryck på STOPP. Tryck på UPP-knappen på sol- och vindvakten. Markisen SKALL gå in. Om den istället går ut måste motorns rotationsriktning vändas (se steg 3 på sida 7).

Rekommenderade inställningar:

- **Sol: 30 000 lux.**
- **Vind: 30 km/h.**
- **Notera: Om solvärdet sätts till 0 kommer sensorn endast att reagera på vind.**